Technisches Datenblatt :

MI 15 G ST5

MANITOU
HANDLING YOUR WORLD

	Technische Merkmale		Metrisch
1.1	Hersteller		MANITOU
1.2	Modellname		MI 15 G ST5
1.3	Antriebsart		Lpg
1.4	Bedienertyp		Fahrersitz
1.5	Max. Tragkraft	Q	1500 kg
1.6	Lastschwerpunkt	c	500 mm
1.8	Lastabstand, Mitte der Antriebsachse bis zur Gabel	x	405 mm
1.9	Radstand	y	1420 mm
	Weight		
2.1	Betriebsgewicht		2710 kg
2.2	Vorderachslast (beladen) / Hinterachslast (beladen)		3640 kg / 570 kg
2.3	Vorderachslast ohne Last / Hinterachslast ohne Last		1230 kg / 1480 kg
	Reifen		
3.1	Bereifung		Super-elastisch
3.2	Reifengröße, vorn		6.50-10 10PR
3.3	Reifengröße, hinten		5.00-8 8PR
3.5	Anzahl der Vorderräder / Hinterräder		2 / 2
3.5.2	Anzahl der Antriebsräder		2
3.6	Vorderspur	b10	900 mm
3.7	Abstand zwischen den Hinterrädern	b11	920 mm
	Dimensions		
4.1	Neigung des Hubgerüsts nach vorne (Grad) / hinten (Grad)	α / β	6 / 12
4.8	Sitzhöhe	h7	1160 mm
4.12	Kupplungshöhe	h10	315 mm
4.19	Gesamtlänge	l1	3310 mm
4.20	Länge bis zur Vorderseite der Gabeln	l2	2240 mm
4.21	Gesamtbreite - Einzelräder	b1	1080 mm
4.21	Gesamtbreite - Zwillingsräder	b1	1500 mm
4.22	Gabelquerschnitt / Gabeln Breite / Gabeln Länge	s / e / l	35 mm x 100 mm / 1070 mm
4.23	Gabelträger DIN 15173 A/B		FEM 2A
4.24	Breite des Geräteträgers	b3	1000 mm
4.31	Bodenfreiheit unter Hubgerüst	m1	115 mm
4.32	Bodenfreiheit Mitte Radstand	m2	150 mm
4.33	Gangbreite für Paletten 1000 x 1200 quer	Ast	3590 mm
4.34	Gangbreite für Palette 800 x 1200 längs	Ast	3790 mm
4.36	Innerer Wenderadius	b13	55 mm
4.35	Wenderadius	Wa	1985 mm
	Leistung		
5.1	Fahrgeschwindigkeit (beladen / unbeladen)		17.50 km/h / 18 km/h
5.2	Hubgeschwindigkeit (beladen / unbeladen)		0.61 m/s / 0.65 m/s
5.3	Absenkgeschwindigkeit (beladen / unbeladen)		0.50 m/s / 0.55 m/s
5.5	Zugkraft / Zugkraft (unbeladen)		1800 daN / 770 daN
5.7	Steigfähigkeit - beladen / unbeladen		20 % / 20 %
5.10	Festellbremse		Hydraulik
	Motor		
7.1	Hersteller / Motor Modell		GCT (ex-Nissan) / GK21 LPG
7.2	Motorleistung gemäß ISO 1585		38.40 kW
7.3	Nenndrehzahl		2700 rpm
7.4	Anzahl der Zylinder / Tragfähigkeit der Zylinder		4 - 2065 cm³
7.5	Fuel consumption according to VDI cycle		5.70 l/h
	Diverse		
8.2	Arbeitsdruck Zusatzsteuerkreis für Anbaugeräte		160 bar
8.3	Ölmenge für Anbaugerät		56 l/min
8.4	Geräuschpegel am Ohr des Fahrers gemäß DIN 12 053		81 dB(A)

MI 15 G ST5 - Maßzeichnung

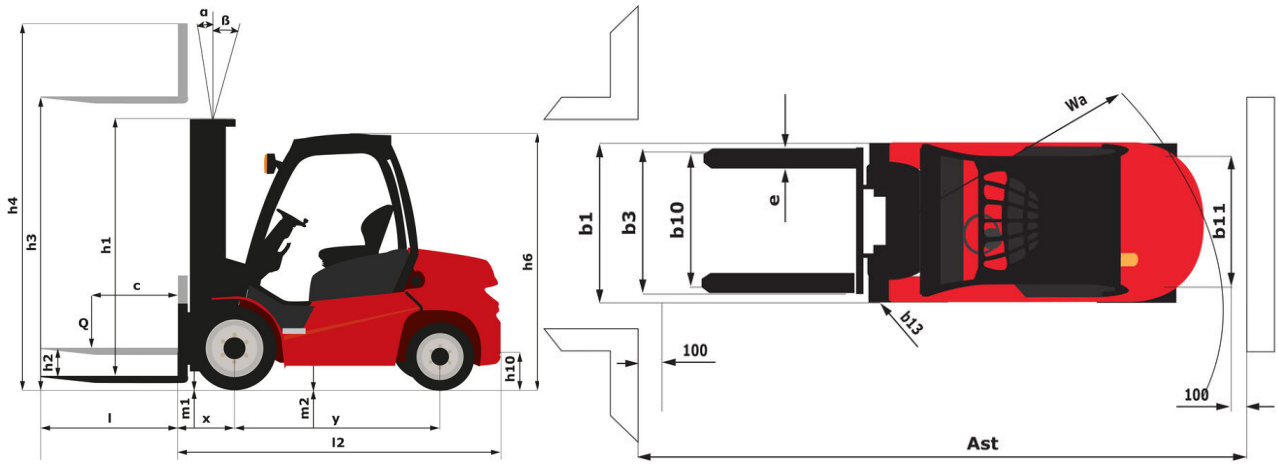

Technische Daten und Resttragfähigkeiten der Hubgerüste

Volle-Sicht-Duplex		FVD 33	FVD 37	FVD 40
h2 - Freihub	mm	155	155	155
h1 - Höhe bei abgesenktem Hubgerüst *	mm	2145	2395	2595
h3 - Hubhöhe	mm	3300	3700	4000
h4 - Höhe Hubgerüst ausgefahren *	mm	3865	4265	4600
α / β - Neigungswinkel des Hubgerüsts (vorne / hinten)	°	6 / 12	6 / 12	6 / 12
Resttragfähigkeit ohne Anbaugerät (Lastdiagramm Industrie)	kg	1500	1500	1500
Resttragfähigkeit mit integriertem Seitenschub (Lastdiagramm - Industrie)	kg	1500	1500	1500
Höhe bei max. Last	mm	3300	3700	4000
Höhe bei max. Tragfähigkeit mit integriertem Seitenschieber	mm	3300	3700	4000

Freihub-Duplex		DLL 33	DLL 37	DLL 40
h2 - Freihub	mm	1575	1775	1975
h1 - Höhe bei abgesenktem Hubgerüst *	mm	2160	2360	2560
h3 - Hubhöhe	mm	3300	3700	4000
h4 - Höhe Hubgerüst ausgefahren *	mm	3885	4285	4585
α / β - Neigungswinkel des Hubgerüsts (vorne / hinten)	°	6 / 12	6 / 12	6 / 12
Resttragfähigkeit ohne Anbaugerät (Lastdiagramm Industrie)	kg	1500	1500	1500
Resttragfähigkeit mit integriertem Seitenschub (Lastdiagramm - Industrie)	kg	1500	1500	1500
Höhe bei max. Last	mm	3300	3700	4000
Höhe bei max. Tragfähigkeit mit integriertem Seitenschieber	mm	3300	3700	4000

Freihub-Triplex		FLT 43	FLT 45	FLT 47	FLT 48	FLT 50	FLT 55	FLT 60	FLT 65
h2 - Freihub	mm	1400	1500	1585	1600	1685	1885	2100	2200
h1 - Höhe bei abgesenktem Hubgerüst *	mm	2070	2120	2170	2220	2270	2470	2720	2870
h3 - Hubhöhe	mm	4300	4500	4700	4800	5000	5500	6000	6500
h4 - Höhe Hubgerüst ausgefahren *	mm	4980	5130	5380	5430	5595	6095	6730	7180
α / β - Neigungswinkel des Hubgerüsts (vorne / hinten)	°	6 / 6	6 / 6	6 / 6	6 / 6	6 / 6	3 / 6	3 / 6	3 / 6
Resttragfähigkeit ohne Anbaugerät (Lastdiagramm Industrie)	kg	1350	1300	1250	1250	1200	950	700	
Resttragfähigkeit mit integriertem Seitenschub (Lastdiagramm - Industrie)	kg	1350	1300	1150	1150	1100	850	600	
Höhe bei max. Last	mm	4000							

Siège Social
430 rue de l'Aubinière - 44150 Ancenis Cedex - France
Tel: +33(0)2 40 09 10 11 - Fax: +33 (0)2 40 09 10 97
www.manitou.com

In vorliegender Broschüre sind die Versionen und Konfigurationsoptionen für Manitou-Produkte beschrieben, die mit unterschiedlicher Ausrüstung ausgestattet werden können. Bei der in der Broschüre beschriebenen Ausrüstung kann es sich um Standard- oder Sonderausrüstung handeln oder um Ausrüstung, die für bestimmte Versionen nicht erhältlich ist. Manitou behält sich das Recht vor, jederzeit unangekündigte Änderungen an den gezeigten und beschriebenen Spezifikationen vorzunehmen. Der Hersteller haftet nicht für die angegebenen Spezifikationen. Für weitere Informationen wenden Sie sich bitte an Ihren Manitou-Händler. Dokument ohne Gewähr. Die Produktbeschreibungen können vom eigentlichen Produkt abweichen. Die Auflistung der Spezifikationen erhebt keinen Anspruch auf Vollständigkeit. Logos und Corporate Indentity des Unternehmens sind Eigentum von Manitou und dürfen nicht ohne Genehmigung verwendet werden. Alle Rechte vorbehalten. Die in dieser Broschüre enthaltenen Fotos und Abbildungen dienen lediglich Informationszwecken.
Manitou BF SA - Société anonyme à conseil d'administration - Unternehmenskapital: 39.668.399 Euro - Eingetragen im Handelsregister von Nantes unter der Nummer 857 802 508