4.0 - 5.0 m

Reinigt mäßigen Schneefall.

Geeignet für den Einbau an LKWs.

In Verbindung mit dem seitlichen Schneepflug ist er ideal für die Anwendung auf Autobahnen.

KALNIK XL

A. LEISER AG
MASCHINEN UND FAHRZEUGE
leiser

6260 Reiden · 3053 Münchenbuchsee · www.leiserag.ch

RASCO

FLEXIBLE LÖSUNG FÜR DIE AUTOBAHNEN

BESCHREIBUNG

KALNIK XL ist ein robuster Pflug, der für die Instandhaltung breiter und offener Straßen vorgesehen ist. Er ist für die Räumung des tiefen Schnees hergestellt und kann an die Anforderungen unterschiedlichster Breiten des Pflügens angepasst werden. Seine veränderlichen Abmessungen, die durch den linken Drehschar implementiert sind, ermöglichen eine einfache Änderung der Pflugbreite von 4 auf 5 m und des Pflügens in beide Seiten.

Diese Eigenschaften ermöglichen dem Nutzer eine Anpassung an verschiedene Autobahnen und Zufahrtswege.

Für hohe Geschwindigkeiten des Pflügens bestimmt, hat der KALNIK XL eine Reihe von integrierten Sicherheitselementen, welche die Wirksamkeit der Schneeräumung nicht beeinträchtigen. Schwimmstellung, mehrteiliges Design, Federverbindungen der Scharen und Balken des Pfluges und Stützelemente in Form von Rädern tragen der sicheren Anwendung des Pfluges bei, während die eingebauten Mechanismen der Axialneigung, voneinander unabhängige Pflugscharen und verfügbare Schürfleistenauswahl für eine effiziente Schneeräumung sorgen.

Für die maximale Effizienz der Schneeräumung von Autobahnen wird empfohlen, KALNIK XL zusammen mit dem seitlichen BSP Schneepflug in gestaffelte Konfiguration des Pflügens zu verwenden.

HAUPTTEILE DER RASCO SCHNEEPFLÜGE

1 *Pflugscharen*

Die Scharen sind mit der Roboterschweißtechnik hergestellt. Der präzise computergesteuerte Produktionsprozess gleicht die Qualität aller Pflugelemente ab. Der überlegene Oberflächenschutz garantiert in Verbindung mit der Schweißtechnologie und den ausgewählten Herstellungsmaterialien Haltbarkeit und Langlebigkeit des Produktes.

2 *Pflugbalken*

Der verstärke zweifache Pflugbalken gewährleistet eine Schwingungs- und Stoßbeständigkeit. Die hochwertige Ausführung sichert Langlebigkeit und Robustheit.

3 *Pflugscharen- und Balkenverbindung*

Die Verbindungen können fest (Feder) oder weich (Polyurethan-Verbindungen) sein. Die Federverbindungen ermöglichen eine aggressive Räumung des tieferen Schnees, während Polyurethan-Verbindungen ein effizientes und komfortables Pflügen von Flächen mit vielen Hindernissen ermöglichen.

4 *Schürfleisten*

Abhängig von der zu reinigenden Oberfläche wird der Pflug mit Schürfleisten ausgestattet. RASCO Pflüge können mit Stahl-, Polyurethan-, Gummi- oder kombinierten Schürfleisten bestückt werden.

5 *Klemmvorrichtungen*

Das Spannsystem der Schürfleisten an den Scharen kann mithilfe von Schrauben oder Stahlklemmen ausgeführt werden, was für einen schnellen und einfachen Schürfleistenwechsel sorgen kann, der von nur einer Person durchgeführt werden kann.

Auf Wunsch können auch Schürfleisten mit Klemmvorrichtungen (Klemmpratzen) geliefert werden.

6 *Aufnahmesystem*

Ermöglicht eine mehrfache Verbindung des Schneepfluges mit dem Fahrzeug - mit verschiedenen Arten von Aufnahmeplatten für LKWs und Arbeitsfahrzeuge oder einer Aufnahme an den vorderen Auslassungspunkten des Traktors und der Arbeitsmaschinen.

7 *Windleitschirm*

Auf den Pflug eingebaut schütz es die Windschutzscheibe des Fahrzeugs vor sprühendem Schnee und ermöglicht ein einwandfreies und sicheres Pflügen. Der Windleitschirm ist aus speziellem Material angefertigt, wodurch sie gegen häufige Temperaturänderungen beständig und lange haltbar ist.

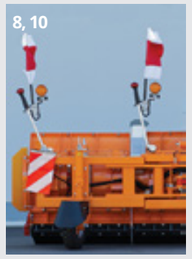

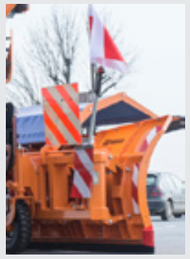

8 *Verkehrssignalisierung*

Verbessert die Sichtbarkeit des Schneepfluges und Fahrzeuges und gewährleistet Sicherheit während der Arbeit und des Transportes. Sie ist in Form von Flaggen, reflektierenden Merkzeichen, gehobenen Scheinwerfern und Fahrtrichtungsanzeigern erhältlich.

9 *Stützelemente*

Gleitkufen oder Stützräder halten das Gewicht des Pfluges und verhindern, dass sich der Pflug eingräbt. Sie verlängern die Lebensdauer der Schürfleisten, schützen den Pflug und die zu reinigende Unterlage vor Schäden.

10 *Seitliche Abweiser*

An die Außenscharen des Pfluges angebrachte Abweiser verhindern Beschädigungen an den Scharen durch seitliche Stöße von Hindernissen. Die Abweiser sind, genau wie die Schürfleisten, Verschleißteile und werden leicht ausgetauscht.

Lagerung außerhalb der Saison

Die Lagerung der Pflüge außerhalb der Saison ist durch die Verwendung der Abstellfüße erleichtert. Die Abstellfüße schützen die Messer aus Gummi und Polyurethan vor Verformungen, bewahren die Abstellunterlage und erleichtern den Einbau des Pfluges an das Fahrzeug.

TECHNISCHE DATEN

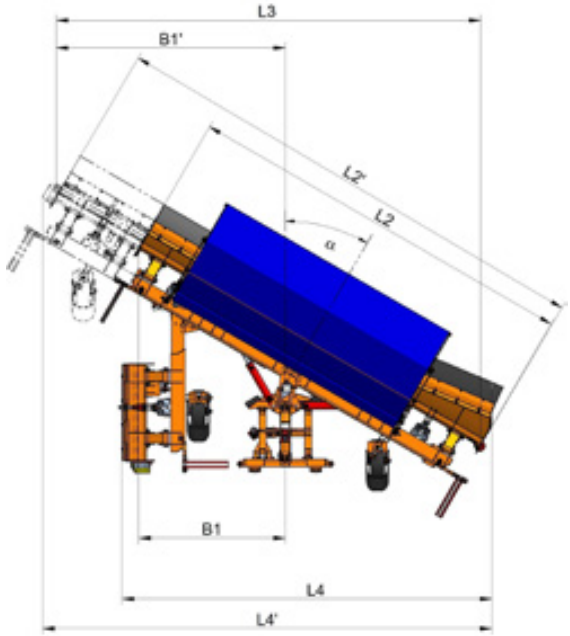

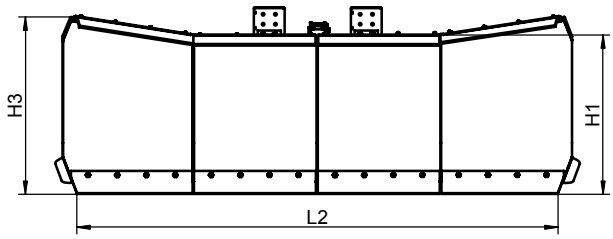

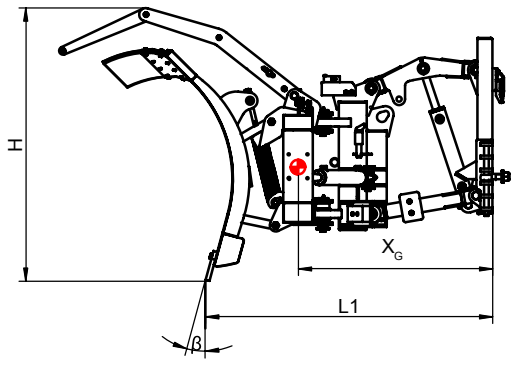

H1	innere Scharhöhe	1100
H2	linke seitliche Scharhöhe	1100
H3	rechte seitliche Scharhöhe	1200
H	Gesamthöhe mit Schutzplane	1360
L1	Entfernung der Schürfleistenspitze von der Aufnahmeplatte	1450
L2	Schürfleistenbreite/geschlossener Klappschar	4000
L'2	Schürfleistenbreite/offener Klappschar	5000
L3	Räumbreite bei Schwenkung 30°	4330
L4	Gesamtbreite bei Schwenkung bei 30°/geschlossener Klappschar - Transportstellung/	3800
L'4	Gesamtbreite bei Schwenkung bei 30°/offener Klappschar	4620
B1	Abstand der linken Schar von der Mitte bei Schwenkung 30°/geschlossener Klappflügel	1510
B'1	Abstand der linken Schar von der Mitte bei Schwenkung 30°/offener Klappflügel	2350
α	Schwenkwinkel	30°
β	Anstellwinkel der Schare	15° / 8°
XG	Position des Schwerpunktes	950
m	Minimale Masse	1350
	Anzahl x Breite der Scharen	5 x 1000

* Die Masse der vollständig konfigurierten Einrichtung ist abhängig von den gewählten Optionen.

AUSWAHL DER PFLUGAUSSTATTUNG

Schneepflug Scharen 15˚ Anstellwinkel der Pflugschar | 8˚ Anstellwinkel der Pflugschar

Schürfleisten Stahl | Polyurethan | Kombinierte | Gummi| Schürfleistendrehelemente

Sicherheitselemente Gleitkufen | Hilfsräder | Schneeschutz

Signalisierung Reflektierende Warnzeichen | Fahrtrichtungsanzeiger | Pflugbeleuchtung | Flaggen

Abstellen außerhalb der Saison Demontagewagen

Betrieb Fahrzeughydraulik

RASCO

RASCO d.o.o. , Kolodvorska 120b,
HR-48361 Kalinovac, Kroatien

+385 48 883 112
+385 48 280 146

rasco@rasco.hr
www.rasco.eu

RASCO behält sich das Recht vor, die Eigenschaften und technische Daten der in diesem Katalog angeführten Produkte ohne vorherige Ankündigung zu ändern.
Alle Informationen haben einen rein informatorischen Charakter und dürfen daher für keine anderen Zwecke verwendet werden.